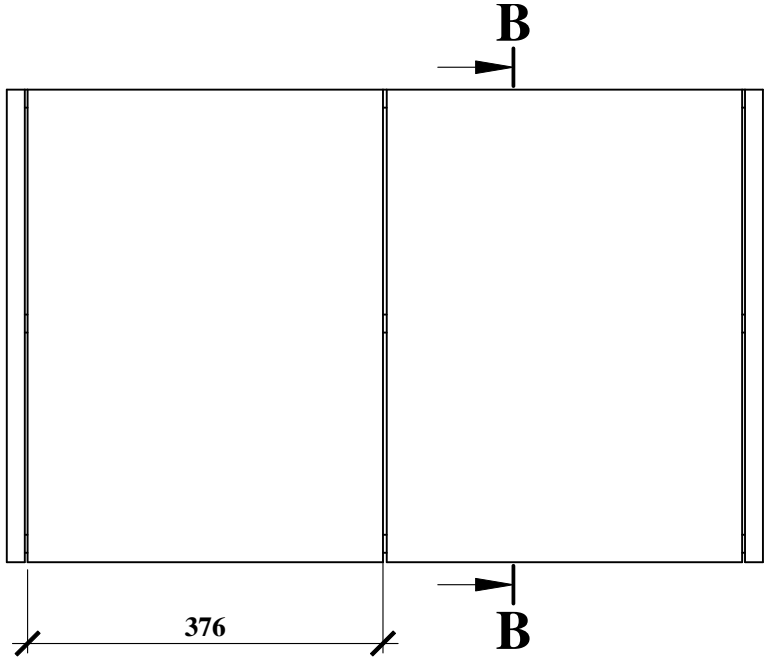

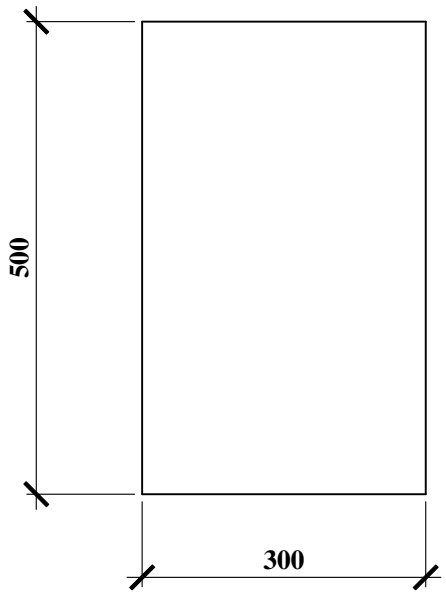

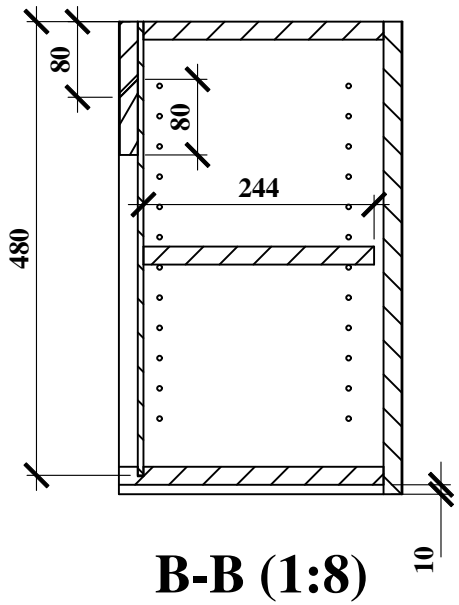

B-B (1:8)

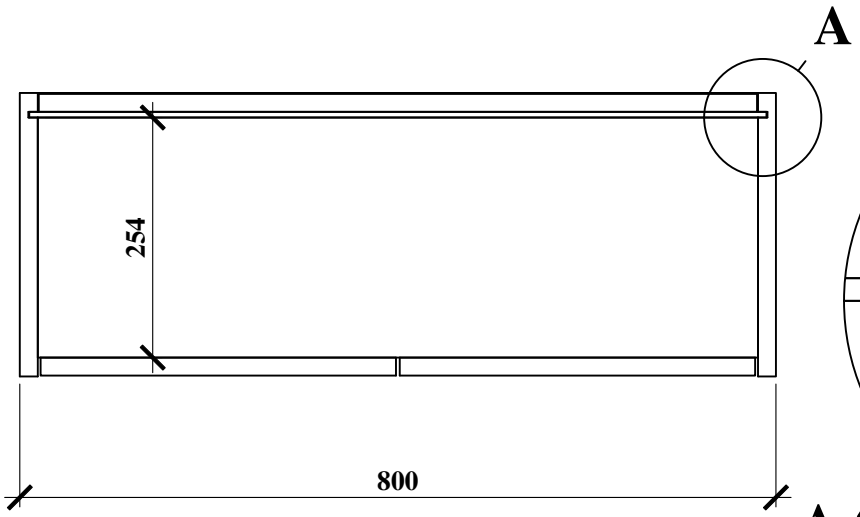

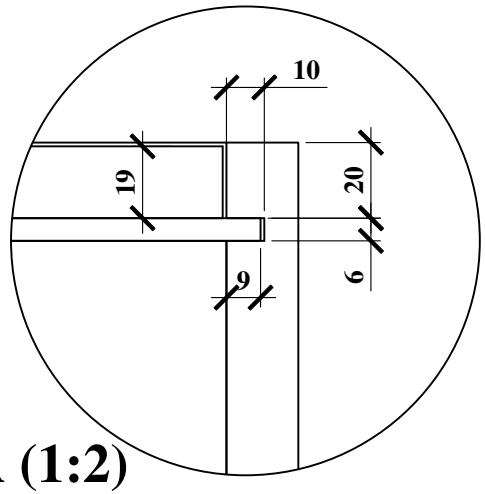

A (1:2)

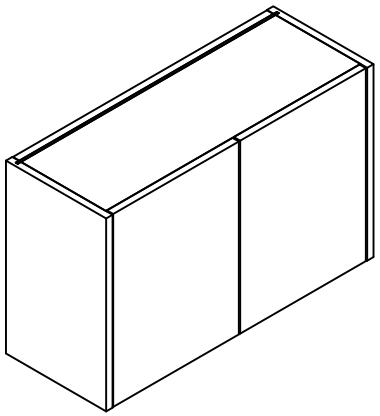

Hängeschrank	KURSWERKSTATT-SAAR ONLINE-KURSE FÜR HOLZWERKER
Ansichten **Blatt 1 von 3**	

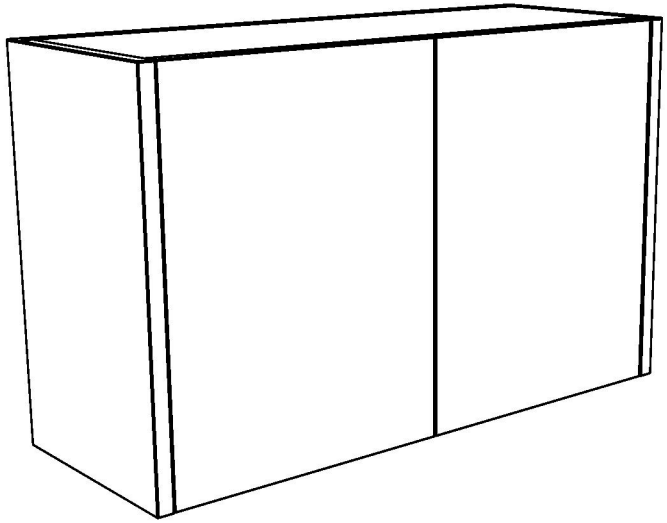

Stücklisteninfo

Datum	06.12.2022

2 Stk Topfband einschlagend
2Stk. passende Montageplatte

Stückliste

Pos.	Bezeichnung	Menge	Länge	Breite	Stärke	Material	Bemerkung
1	Boden	1	762	280	19	3S-Platte	
2	Deckel	1	762	254	19	3S-Platte	
3	Seite	2	500	300	19	3S-Platte	
4	Einlegeboden	1	761	244	19	3S-Platte	
5	Tür	2	500	376	19	3S-Platte	
6	Keilleiste	2	760	80	19	3S-Platte	
7	Rückwand	1	778	480	6	Multiplex	

Küchenschrank

Stückliste

Blatt 2 von 3

KURSWERKSTATT-SAAR
ONLINE-KURSE FÜR HOLZWERKER

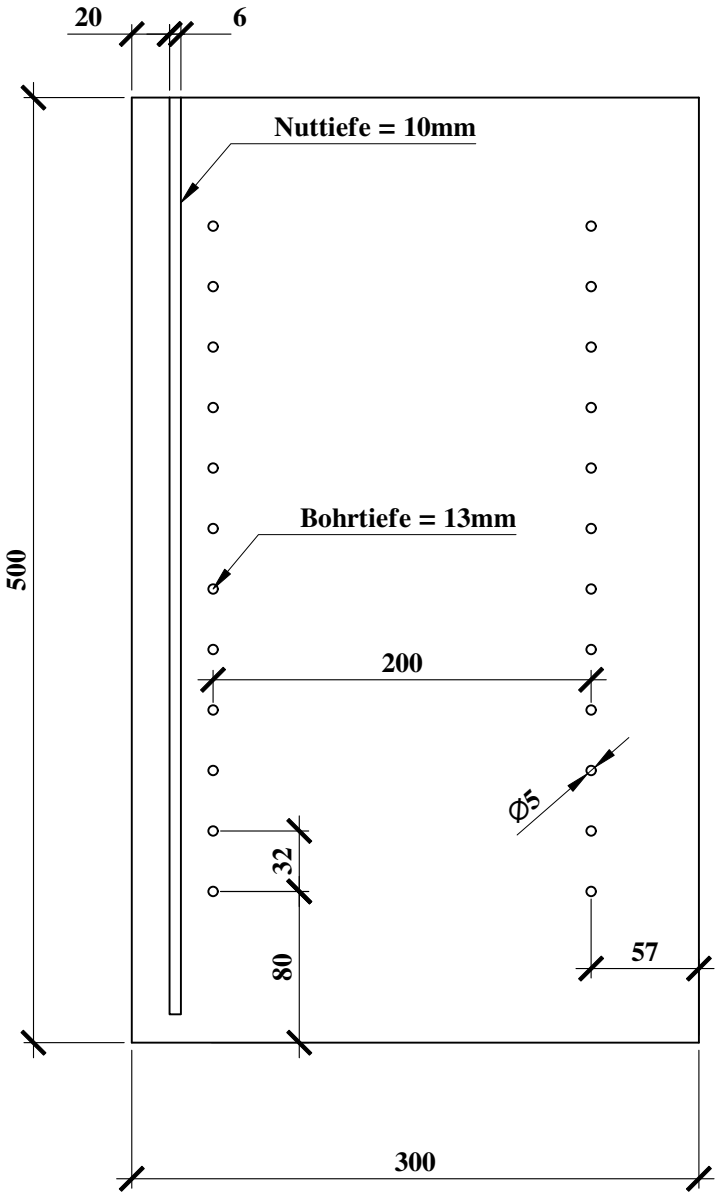

Seite

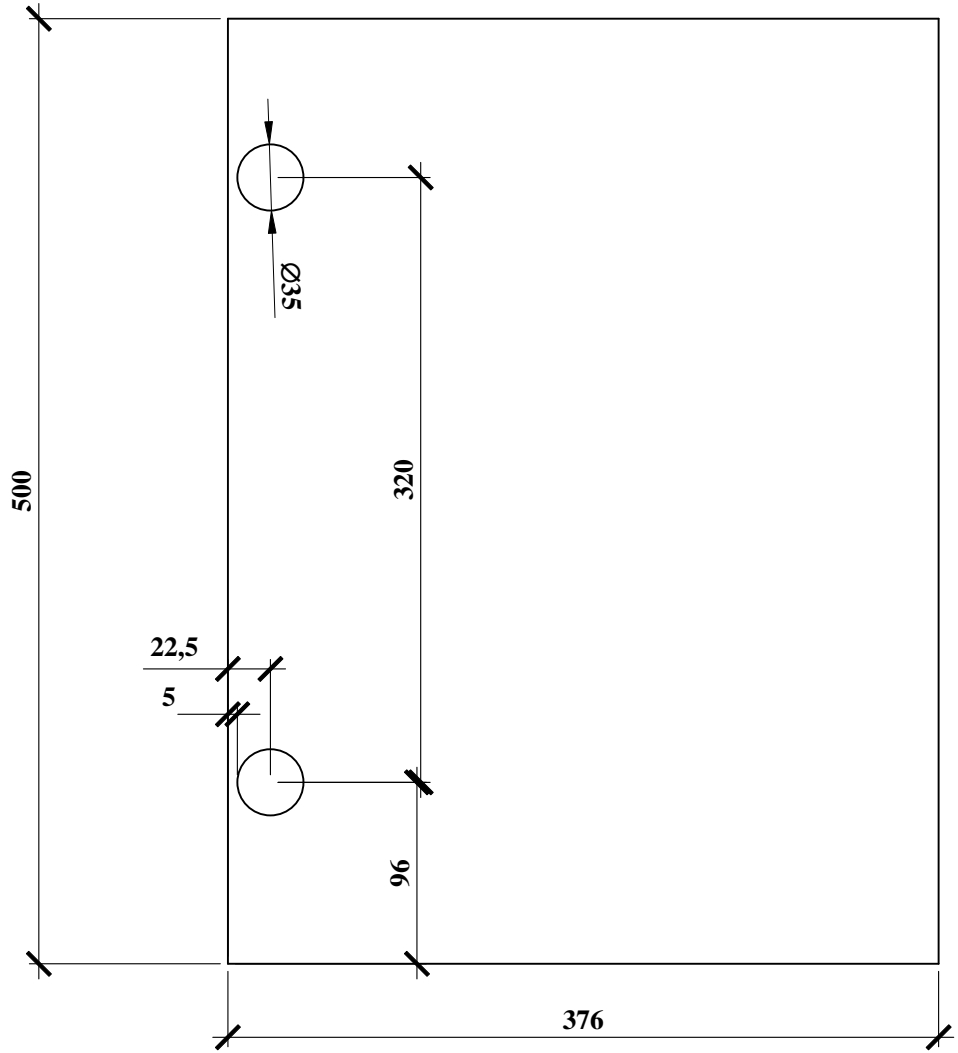

Tür

Hängeschrank	KURSWERKSTATT-SAAR ONLINE-KURSE FÜR HOLZWERKER
Seite/ Tür **Blatt 3 von 3**	